Прайс-лист 2022

Schiedel KERASTAR

SCHIEDEL

Цены указаны в рублях и включают НДС (20%)
ООО «ШИДЕЛЬ» оставляет за собой право на изменение цен.

www.schiedel.com/ru

Составные элементы системы

Schiedel KERASTAR

SCHIEDEL
KERASTAR

1a	Нижний элемент с отводом конденсата
1b	Настенный элемент с отводом конденсата
1c	Настенный элемент с ёмкостью для сбора золы
2	Опорная консоль (длина 475–1504 мм)
3a	Тройник прочистки для твердого топлива
3b	Тройник прочистки для дизельного топлива и газа
4a	Тройник 90°
4b	Розетка на изоляцию
4c	Тройник 45°
5a	Элемент трубы 660 мм
5b	Элемент трубы 330 мм
5c	Элемент трубы 165 мм
6a	Настенный хомут 50 мм
6b	Настенный хомут раздвижной 60 мм
6c	Настенная консоль для удлинения
7	Хомут для перекрытия
8a	Устье
8b	Устье с зонтиком
9a	Проход через крышу 0°
9b	Проход через крышу 3° – 15°
9c	Проход через крышу 16° – 25°
9d	Проход через крышу 26° – 35°
9e	Проход через крышу 36° – 45°
10	Уплотнительная манжета от дождя
11	Герметик
12a	Розетка для подключения DW
12b	Розетка для подключения EW
13a	Кольцо для растяжек
13b	Статическая манжета
13c	Статический настенный хомут
14a	Отвод 15°
14b	Отвод 30°
14c	Отвод 45°
15	Комплект Шибера 0,66 м
16a	Переходник Prima Plus – Kerastar
16b	Переходник ICS – Kerastar
17	Элемент для подключения потребителя
18	Противопожарная разделка прохода стены

Больше, чем просто сумма преимуществ:

KERASTAR: Дымоходная система, сочетающая в себе неограниченный срок службы керамического дымохода с эстетикой и удобством монтажа стальных систем.

KERASTAR: Дымоходная система из нержавеющей стали с внутренней керамической трубой, что позволяет использовать её для всех видов топлива.

KERASTAR: Возможен настенный и напольный монтаж.

KERASTAR: Используется везде, где можно и нужно установить дымоход. Особенно там, где дымоход, кроме своего технического назначения, является композиционным, ярким отличительным элементом интерьера.

KERASTAR: Дымоходная система из нержавеющей стали с 30-летней гарантией на внутреннюю керамическую трубу.

SCHIEDEL
KERASTAR

SCHIEDEL 30 ЛЕТ ГАРАНТИЯ

1 **Внутренняя труба** из высококачественной керамики. Профилированная труба Schiedel гарантирует блестящие эксплуатационные характеристики, так как устойчива к прогоранию, воздействию коррозии.

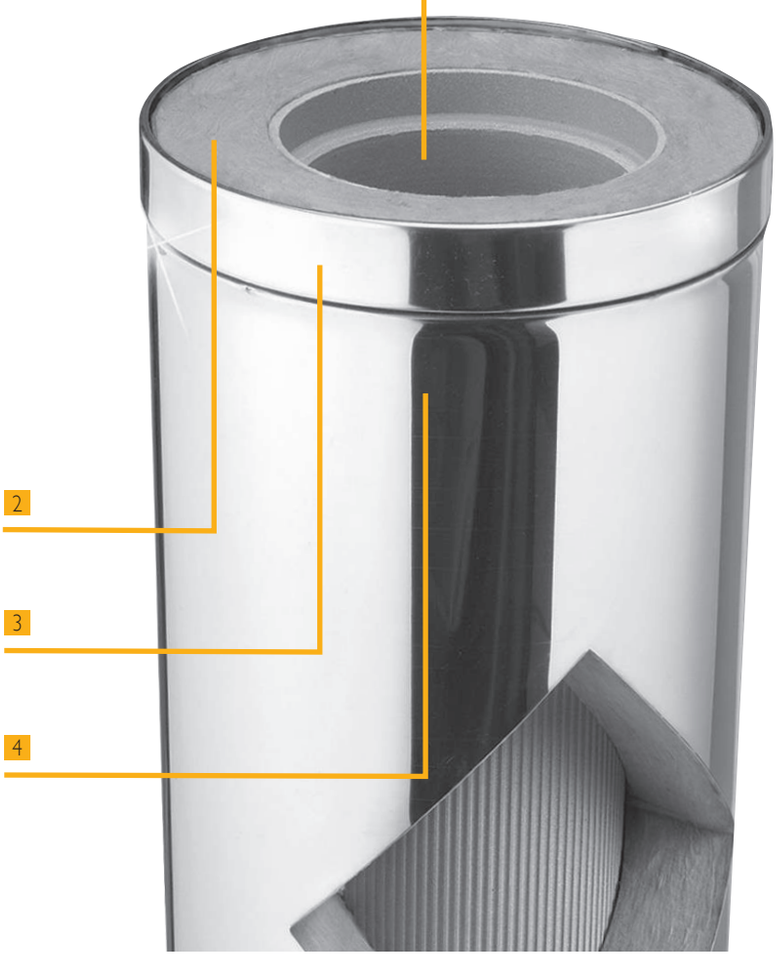

2 **Теплоизоляция** состоит из высококачественного минерального волокна (толщиной 60 мм), которое обладает исключительными изоляционными свойствами. Никаких мостиков холода, так как теплоизоляция охватывает трубу целиком.

3 Благодаря системе соединения посредством обжимных хомутов из нержавеющей стали достигается простой и быстрый монтаж.

4 Наружная оболочка выполнена из нержавеющей стали (1.4301). Некорродирующая наружная оболочка обеспечивает надёжность и стабильность и имеет эффектный внешний вид.

Программа поставок Schiedel KERASTAR							
Внутренний диаметр, мм	140	160	180	200	250	300	400
Наружный диаметр, мм	272	294	314	338	391	450	550
Площадь поперечного сечения, м²	0,015	0,020	0,025	0,031	0,049	0,07	0,13
Толщина стенки профилированной трубы, мм	6,5	7,0	7,0	8,5	10,0	10,0	10,0
Вес 1 пм трубы с изоляцией, кг	20,0	22,0	24,0	27,5	30,0	41,4	60,0
Внутренний слой	Профилированная керамическая труба Schiedel						
Внешний слой	Нержавеющая сталь 1.4301, толщиной 0,4 мм						
Изоляционный слой	Тепловая изоляция класса A1, толщиной 60 мм						
Термическое сопротивление	0,65 м² К/Вт						
Топливо	Твёрдое, жидкое, газообразное						
Максимальная температура дымовых газов	При длительной эксплуатации 400 °C						
Режим эксплуатации	Разрежение						

SCHIEDEL
KERASTAR

		диаметр (мм)	140	160	180	200	250	300	400
	Нижний элемент с отводом конденсата								
1 a		**SAP код**	**101 506**	**101 507**	**101 508**	**101 509**	**101 510**	**101 511**	**101 512**
		руб./шт.	**21 955**	**21 175**	**21 601**	**22 423**	**27 302**	**41 745**	**49 289**
		вес, кг/шт	8,50	9,50	10,50	13,50	15,00	20,26	27,82
		высота, мм	330	330	330	330	330	330	330
		Ø D (внешний), мм	272,4	294,4	314,4	338,4	391,4	450,0	550,0
		E x E, мм	370 x 370	370 x 370	370 x 370	430 x 430	430 x 430	500 x 500	580 x 580
	Настенный элемент с отводом конденсата (макс. высота – 20 м.)								
1 b		**SAP код**	**101 517**	**101 518**	**101 519**	**101 520**	**101 521**	**101 522**	**101 523**
		руб./шт.	**16 376**	**17 284**	**19 722**	**21 963**	**23 139**	**33 677**	**36 399**
		вес, кг/шт	5,80	6,90	7,60	8,40	10,50	15,20	21,33
		Ø A (внешний), мм	279,8	301,8	321,8	345,8	398,8	457,7	557,7
		C, мм	390	410	430	450	505	565	665
	к позиции 2	D, мм	303	325	345	369	422	480	580
	Настенный элемент с ёмкостью для сбора золы (макс. высота – 20 м.)								
1 c		**SAP код**	**101 528**	**101 529**	**101 530**	**101 531**	**101 532**		
		руб./шт.	**23 890**	**24 178**	**27 013**	**29 748**	**29 755**		
		высота NL, мм	44	44	44	44	44		
		Ø A, мм	279,8	301,8	321,8	345,8	398,8		
		C, мм	390	410	430	450	505		
		D, мм	303	325	345	369	422		
	к позиции 2	вес, кг/шт	5,80	6,90	7,60	8,40	10,50		
2	**Опорная консоль, длина 475–1504 мм**								
	длинна консоли	с диаметром (мм)	140	160	180	200	250	300	400
		SAP код	**101 743**	**101 743**	**101 743**	**101 743**	**101 743**	**101 743**	**101 743**
		руб./шт.	**10 583**	**10 583**	**10 583**	**10 583**	**10 583**	**10 583**	**10 583**
	475 мм	мах расстояние от стены (мм)	187	165	145	121	68	-	-
		SAP код	**101 744**	**101 744**	**101 744**	**101 744**	**101 744**	**101 744**	**101 744**
		руб./шт.	**14 036**	**14 036**	**14 036**	**14 036**	**14 036**	**14 036**	**14 036**
	570 мм	мах расстояние от стены (мм)	282	260	240	216	163	104	-
при L= 475 мм		**SAP код**	**101 745**	**101 745**	**101 745**	**101 745**	**101 745**	**101 745**	**101 745**
		руб./шт.	**16 141**	**16 141**	**16 141**	**16 141**	**16 141**	**16 141**	**16 141**
	620 мм	мах расстояние от стены (мм)	432	410	390	366	313	254	154
		SAP код	**101 746**	**101 746**	**101 746**	**101 746**	**101 746**	**101 746**	**101 746**
		руб./шт.	**17 344**	**17 344**	**17 344**	**17 344**	**17 344**	**17 344**	**17 344**
	720 мм	мах расстояние от стены (мм)	532	510	490	466	413	354	254
		SAP код	**101 747**	**101 747**	**101 747**	**101 747**	**101 747**	**101 747**	**101 747**
		руб./шт.	**18 045**	**18 045**	**18 045**	**18 045**	**18 045**	**18 045**	**18 045**
	820 мм	мах расстояние от стены (мм)	716	694	674	650	597	538	438
		SAP код	**101 749**	**101 749**	**101 749**	**101 749**	**101 749**	**101 749**	**101 749**
		руб./шт.	**25 561**	**25 561**	**25 561**	**25 561**	**25 561**	**25 561**	**25 561**
при L= 520 - 1504 мм	1120 мм	мах расстояние от стены (мм)	832	810	790	766	713	654	554
		SAP код	**101 750**	**101 750**	**101 750**	**101 750**	**101 750**	**101 750**	**101 750**
		руб./шт.	**32 254**	**32 254**	**32 254**	**32 254**	**32 254**	**32 254**	**32 254**
	1304 мм	мах расстояние от стены (мм)	1 016	994	974	950	897	838	738
		SAP код	**101 751**	**101 751**	**101 751**	**101 751**	**101 751**	**101 751**	**101 751**
		руб./шт.	**34 170**	**34 170**	**34 170**	**34 170**	**34 170**	**34 170**	**34 170**
	1504 мм	мах расстояние от стены (мм)	1 216	1 194	1 174	1 150	1 097	1 038	938
3a	**Тройник прочистки для твердого топлива**								
		SAP код	**101 479**	**101 480**	**101 481**	**101 482**	**101 483**	**101 484**	**101 485**
		руб./шт.	**33 759**	**34 751**	**37 564**	**45 000**	**50 266**	**91 820**	**114 562**
		вес, кг/шт	17,00	18,50	20,00	23,00	25,00	35,56	46,19
		отверстие, мм	140	160	180	200	250	300	400
		высота, мм	665	665	665	665	665	665	665

Указанные цены в рублях вступают в действие с 24.01.2022. Цены включают НДС (20 %). Компания «ШИДЕЛЬ» оставляет за собой право на изменение цен.

	диаметр (мм)	140	160	180	200	250	300	400
3b	**Тройник прочистки для дизельного топлива и газа**							
	SAP код	**101 486**	**101 487**	**101 488**	**101 489**	**101 490**	**101 491**	**101 492**
	руб./шт.	**39 589**	**43 468**	**46 575**	**52 103**	**49 984**	**103 921**	**130 918**
	вес, кг/шт	17,00	18,50	20,00	23,00	25,00	33,26	46,15
	отверстие, мм	140	160	180	200	250	300	400
	высота, мм	665	665	665	665	665	665	665
4a	**Тройник 90°**							
	SAP код	**101 467**	**101 468**	**101 469**	**101 470**	**101 471**	**101 472**	**101 473**
	руб./шт.	**26 055**	**27 558**	**28 563**	**32 011**	**40 303**	**69 053**	**127 837**
	вес, кг/шт	15,50	17,00	18,50	20,50	22,00	31,94	43,14
	подключение Ø, мм	140	160	180	200	250	300	400
	высота, мм	665	665	665	665	665	665	665
4b	**Розетка на изоляцию**							
к позиции 4a 4c	**SAP код**	**101 547**	**101 548**	**101 549**	**101 550**	**101 551**	**101 552**	**101 553**
	руб./шт.	**4 412**	**4 569**	**4 622**	**4 737**	**5 203**	**9 675**	**10 782**
	вес, кг/шт	0,8	0,9	0,9	1,0	1,2	1,3	1,4
	Ø A, мм	145	165	185	205	255	305	405
4c	**Тройник 45°**							
	SAP код	**101 474**	**101 475**	**101 476**	**101 477**	**101 478**		
	руб./шт.	**37 600**	**39 961**	**42 028**	**46 609**	**66 050**		
	вес, кг/шт	19,0	20,5	22,0	24,0	26,0		
	E, мм	233	225	219	213	191		
	F, мм	108	116	124	130	147		
	подключение Ø, мм	140	160	180	200	250		
	высота, мм	665	665	665	665	665		
5a	**Элемент трубы 660 мм**							
	SAP код	**101 460**	**101 461**	**101 462**	**101 463**	**101 464**	**101 465**	**101 466**
	руб./шт.	**14 005**	**15 086**	**16 109**	**17 178**	**21 509**	**30 606**	**47 205**
	вес, кг/шт	13,00	14,00	15,00	17,50	19,00	27,56	36,96
	Ø D (внешний), мм	272,4	294,4	314,4	338,4	391,4	450,3	550,3
5b	**Элемент трубы 330 мм**							
	SAP код	**101 453**	**101 454**	**101 455**	**101 456**	**101 457**	**101 458**	**101 459**
	руб./шт.	**10 947**	**11 415**	**12 027**	**12 785**	**16 755**	**22 113**	**36 883**
	вес, кг/шт	7,00	8,00	9,00	10,00	11,00	14,03	18,72
	Ø D (внешний), мм	272,4	294,4	314,4	338,4	391,4	450,3	550,3
5c	**Элемент трубы 165 мм**							
	SAP код	**101 446**	**101 447**	**101 448**	**101 449**	**101 450**	**101 451**	**101 452**
	руб./шт.	**7 510**	**7 864**	**8 235**	**8 719**	**12 680**	**17 429**	**31 057**
	вес, кг/шт	3,50	4,00	4,50	5,00	5,50	8,92	11,59
	Ø D (внешний), мм	272,4	294,4	314,4	338,4	391,4	450,3	550,3
5d	**Комплект шибера 0,66 пм (тройник 90, шиберная вставка, декоративная розетка)**							
	SAP код	**155 563**	**155 564**	**155 565**	**155 566**	**155 567**		
	руб./шт.	**40 448**	**42 882**	**44 863**	**50 584**	**62 753**		
	вес, кг/шт							
	Высота, мм	665	665	665	665	665		

Указанные цены в рублях вступают в действие с 24.01.2022. Цены включают НДС (20 %). Компания «ШИДЕЛЬ» оставляет за собой право на изменение цен.

SCHIEDEL
KERASTAR

	диаметр (мм)	140	160	180	200	250	300	400
6a	**Настенный хомут 50 мм**							
рассотяние до стены 50 мм	**SAP код**	**101 554**	**101 555**	**101 556**	**101 557**	**101 558**	**115 879**	**116 484**
	руб./шт.	**4 493**	**4 539**	**4 582**	**4 606**	**4 746**	**5 612**	**6 015**
	вес, кг/шт	0,85	0,89	0,93	0,98	1,05	1,99	2,26
	Ø D, мм	272,4	294,4	314,4	338,4	391,4	450,0	550,0
	A, мм	280	285	295	300	310	454	554
6b	**Настенный хомут раздвижной**							
рассотяние до стены 60 мм на каждые 4 м	**SAP код**	**101 559**	**101 560**	**101 561**	**101 562**	**101 563**	**101 272**	**101 274**
	руб./шт.	**3 196**	**3 284**	**3 411**	**3 421**	**5 746**	**9 229**	**10 842**
	вес, кг/шт	1,10	1,30	1,30	1,50	1,70	1,96	2,09
	Ø C (внутренний), мм	276	298	318	342	395	450	550
	A, мм	284	306	324	350	403	512	562
удлиннене возможно с 6c	B, мм	198	210	216	228	258	300	325
6c	**Настенная консоль для удлинения**							
к позиции 6b , 13c	мин росстояние от стены 100 мм							
	SAP код	**101 738**						
	руб./шт.	**9 482**						
	max росстояние при L1=220 мм	220						
	SAP код	**101 739**						
	руб./шт.	**10 851**						
	max росстояние при L2=370 мм	370						
	SAP код	**101 740**						
	руб./шт.	**12 246**						
	max росстояние при L1=470 мм	470						
	SAP код	**101 741**						
	руб./шт.	**12 903**						
	max росстояние при L1=670 мм	670						

При применении настенных консолей для удлинения со статическим хомутом 13c – использовать две пары. При высоте свободно стоящей части трубы от 1,5 до 2,0 м в качестве последнего крепления использовать статический хомут 13c (устанавливается сверху или по середине статической манжеты 13b)

7	**Хомут для перекрытия**							
	SAP код	**101 564**	**101 565**	**101 566**	**101 567**	**101 568**	**101 569**	**101 570**
	руб./шт.	**7 509**	**6 817**	**7 604**	**7 664**	**7 727**	**8 001**	**8 281**
	вес, кг/шт	1,38	1,41	1,44	1,48	1,55	1,80	1,94
	Ø D, мм	272,4	294,4	314,4	338,4	391,4	450,3	550,3
8a	**Устье**							
	SAP код	**101 571**	**101 572**	**101 573**	**101 574**	**101 575**	**101 576**	**101 577**
	руб./шт.	**8 563**	**9 004**	**9 357**	**10 165**	**11 551**	**19 687**	**26 891**
	вес, кг/шт	2,20	2,50	3,10	4,50	5,10	9,11	11,90
	Ø A (внутренний), мм	138	158	178	198	248	298	498
	Ø B, мм	274,4	296,4	316,4	340,4	393,4	451,9	551,9
	H, мм	180	180	180	180	180	180	180
8b	**Устье с зонтиком**							
	SAP код	**101 499**	**101 500**	**101 501**	**101 502**	**101 503**	**101 504**	**101 505**
	руб./шт.	**14 787**	**15 355**	**15 853**	**16 841**	**19 563**	**36 469**	**44 077**
	вес, кг/шт	3,60	3,90	4,30	5,00	6,60	10,91	14,26
	Ø B, мм	274,4	296,4	316,4	340,4	393,4	451,9	551,9
	Ø A (внутренний), мм	136	156	176	196	246	296	396
	Ø D, мм	360	380	395	420	470	530	630
9a	**Проход через крышу 0°**							
	SAP код	**101 228**	**101 229**	**101 229**	**101 230**	**101 231**	**101 232**	**101 234**
	руб./шт.	**15 431**	**17 124**	**17 124**	**17 545**	**18 106**	**23 577**	**31 441**
	вес, кг/шт	5 ,34	11,00	11,00	12,00	14,00	8,50	10,30
	Ø A, мм	300	350	350	400	450	500	600
	G x F, мм	800 x 800	850 x 850	850 x 850	900 x 900	950 x 950	1000 x 1000	1100 x 1100

Указанные цены в рублях вступают в действие с 24.01.2022. Цены включают НДС (20 %). Компания «ШИДЕЛЬ» оставляет за собой право на изменение цен.

	диаметр (мм)	140	160	180	200	250	300	400
10	**Уплотнительная манжета от дождя**							
к позиции 9a - 9e	**SAP код**	**101 621**	**101 622**	**101 623**	**101 624**	**101 625**	**100 979**	**100 981**
	руб./шт.	**3 603**	**3 649**	**3 723**	**4 396**	**4 590**	**5 193**	**5 614**
	вес, кг/шт	0,85	0,90	0,95	1,05	1,20	1,05	1,25
	Ø A, мм	272,4	294,4	314,4	338,4	391,4	450,0	550,0
	Ø B, мм	410	430	460	480	530	590	690

11a	**Герметик Rapid, 310 мл**							
	SAP код	**100 020**	**100 020**	**100 020**	**100 020**	**100 020**	**100 020**	**100 020**
	руб./шт.	**1 060**	**1 060**	**1 060**	**1 060**	**1 060**	**1 060**	**1 060**
	вес, кг/шт	0,68	0,68	0,68	0,68	0,68	0,68	0,68
	потребность мл/пм	60	75	93	110	155	210	330
	Герметик для жидкого, твердого и газового топлива. Рабочие температуры -40...,+1000 °C. Температура нанесения +5...,+35 °C. Температура хранения -20...,+35 °C. Упаковка в картриджи 310 мл под пистолет. Кислотостойкий.							

11b	**Герметик Rotempo, 310 мл**							
	SAP код	**100 555**	**100 555**	**100 555**	**100 555**	**100 555**	**100 555**	**100 555**
	руб./шт.	**1 556**	**1 556**	**1 556**	**1 556**	**1 556**	**1 556**	**1 556**
	вес, кг/шт	0,44	0,44	0,44	0,44	0,44	0,44	0,44
	потребность мл/пм	60	75	93	110	155	210	330
	Герметик с повышенными кислото- и влагоустойчивыми характеристиками для жидкого и газообразного топлива. Рабочие температуры -40...,+200 °C. Температура нанесения +5...,+35 °C. Температура хранения -20...,+35 °C. Упаковка в картриджи 310 мл под пистолет.							

11c	**Герметик FM масса, 1 кг/7кг**		
	SAP код	**102 822**	**100 480**
	руб./шт.	**753**	**4 501**
	вес, кг/шт	1,00	7,00
	Сухая клеевая смесь с повышенными прочностными характеристиками для жидкого, твердого и газового топлива. Рабочие температуры -40...,+1000 °C. Температура нанесения +5..., +35 °C. Температура хранения -20...,+35 °C. Упаковка в пластиковых ведрах по 1 и 7 кг.		

Указанные цены в рублях вступают в действие с 24.01.2022. Цены включают НДС (20 %). Компания «ШИДЕЛЬ» оставляет за собой право на изменение цен.

	диаметр (мм)	140	160	180	200	250	300	400

12a Розетка для подключения DW

для прохода через кирпичную слену или перекрытие для наружного диаметра KERASTAR

SAP код	**101 585**	**101 586**	**101 587**	**101 588**	**101 589**	**101 583**	**101 584**
руб./шт.	**3 173**	**3 311**	**3 450**	**3 769**	**4 073**	**4 842**	**5 660**
вес, кг/шт	0,55	0,58	0,63	0,65	1,78		
Ø A, мм	272	294	314	338	391	450	550
Ø B, мм	512	534	554	578	631	620	720

12b Розетка для подключения SW

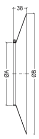

для прохода через кирпичную слену или перекрытие для подключения одностенной трубы от потребителя к KERASTAR

SAP код	**101 733**	**101 734**	**100 953**	**100 954**	**100 956**
руб./шт.	**2 108**	**2 485**	**2 518**	**2 529**	**2 830**
вес, кг/шт	0,3	0,4	0,4	0,5	0,5
Ø A, мм	140	160	180	200	250
Ø B, мм	310	330	350	370	420

12c Розетка для крыш с уклоном*

SAP код	**101 626**	**101 636**	**101 631**	**101 641**	**101 646**
руб./шт.	**1 993**	**2 203**	**2 102**	**2 353**	**2 634**
вес, кг/шт	0,42	0,44	0,44	0,48	0,52
Ø A, мм	277,4	299,4	319,4	343,4	396,4
Ø B, мм	421	443	463	487	540

*При заказе указывать угол крыши

13a Кольцо для растяжек

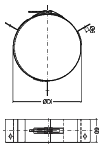

SAP код	**101 590**	**101 591**	**101 592**	**101 593**	**101 594**
руб./шт.	**5 165**	**5 211**	**5 231**	**5 289**	**5 560**
вес, кг/шт	0,65	0,68	0,73	0,77	0,82
Ø Di, мм	272,4	294,4	314,4	338,4	391,4
толщина стенки, мм	0,6	0,6	0,6	0,6	0,6

13b Статическая манжета

Для свободно стоящей трубы высотой от 1,5 до 2,5 м.

Монтаж: смотри стр. 10

SAP код	**101 595**	**101 596**	**101 597**	**101 598**	**101 599**	**101 600**	**101 601**
руб./шт.	**6 895**	**7 011**	**7 089**	**7 206**	**7 623**	**10 296**	**13 469**
вес, кг/шт	2,90	3,00	3,20	3,40	3,90	2,28	2,93
высота, мм	460	460	460	460	460	460	460
толщина стенки, мм	0,8	0,8	0,8	0,8	0,8	0,8	0,8

13c Статический настенный хомут

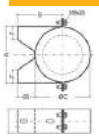

рассотяние до стены 60 мм

Монтаж: смотри стр. 10

SAP код	**101 602**	**101 603**	**101 604**	**101 605**	**101 606**	**101 607**	**101 608**
руб./шт.	**6 728**	**6 951**	**7 065**	**7 290**	**9 582**	**10 664**	**11 578**
вес, кг/шт	2,00	2,20	2,30	2,50	2,70	3,96	4,77
Ø C внутренний, мм	272,4	294,4	314,4	338,4	391,4	450,3	550,3
A, мм	280,4	302,4	322,4	346,4	401,4	460,3	560,3
B, мм	186,2	197,2	207,2	219,2	245,7	275,0	325,1

14a Отвод 15°

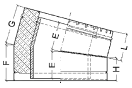

SAP код	**105 599**	**105 600**	**105 601**	**105 602**	**105 603**	**105 604**	**105 605**
руб./шт.	**17 177**	**17 999**	**19 301**	**21 127**	**27 455**	**44 724**	**64 891**
вес, кг/шт	4,90	5,60	9,00	10,50	12,60	13,96	18,72
E, мм	100	100	100	100	100		
F, мм	81	81	81	81	81	141	146
G, мм	120	120	120	120	120	175	180
H, мм	90	88	87	86	82		
L, мм	102	100	99	98	94		

14b Отвод 30°

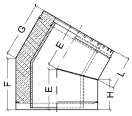

SAP код	**105 606**	**105 607**	**105 608**	**105 609**	**105 610**	**105 611**	**105 612**
руб./шт.	**18 509**	**19 440**	**20 831**	**22 753**	**29 335**	**47 064**	**67 931**
вес, кг/шт	6,50	7,40	8,60	10,50	13,50	16,73	22,39
E, мм	162	162	162	162	162		
F, мм	143	143	143	143	143	171	181
G, мм	182	182	182	182	182	205	220
H, мм	133	130	127	124	117		
L, мм	145	142	139	136	129		

Указанные цены в рублях вступают в действие с 24.01.2022. Цены включают НДС (20 %). Компания «ШИДЕЛЬ» оставляет за собой право на изменение цен.

14c

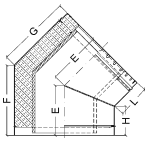

диаметр (мм)	140	160	180	200	250	300	400
Отвод 45°							
SAP код	**105 613**	**105 614**	**105 615**	**105 616**	**105 617**	**105 618**	**105 619**
руб./шт.	**18 509**	**19 440**	**20 831**	**22 753**	**30 705**	**47 254**	**68 145**
вес, кг/шт	6,90	7,50	8,10	11,00	12,40	18,20	23,54
E, мм	162	162	162	162	162		
F, мм	143	143	143	143	143	201	221
G, мм	182	182	182	182	182	240	260
H, мм	112	108	104	99	88		
L, мм	124	120	116	111	100		

16a

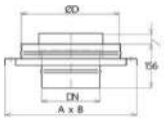

к позиции 2 и трубе PrimaPlus

Переходник Prima Plus – KERASTAR							
SAP код	**105 723**	**105 724**	**105 725**	**105 726**	**105 727**	**110 754**	**110 758**
руб./шт.	**13 384**	**15 258**	**15 280**	**17 184**	**19 537**	**28 675**	**40 268**
вес, кг/шт	4,40	5,00	5,70	6,20	7,20		
Ø DN, мм	140	160	180	200	250		
Ø D, мм	272,4	294,4	314,4	338,4	391,4		
A, мм	390	410	430	450	505		
B, мм	303	325	345	369	422		

16b

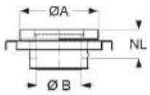

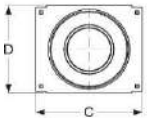

к позиции 2 и ICS

Переходник ICS – KERASTAR							
SAP код	**105 718**	**105 719**	**105 720**	**105 721**	**105 722**		
руб./шт.	**17 638**	**18 709**	**19 612**	**21 050**	**23 830**		
Вес, кг	4,60	5,20	5,90	6,40	7,50		
A	272,4	294,4	314,4	338,4	391,4		
B (Ø ICS25)	140	160	180	200	250		
C	390	410	430	450	505		
D	303	325	345	369	422		
NL	118,5	118,5	118,5	118,5	118,5		

17

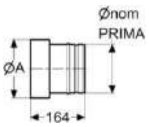

Элемент для подключения потребителя Prima							
SAP код	**110 752**	**110 914**	**111 140**	**111 331**	**111 750**	**111 943**	**112 676**
руб./шт.	**2 203**	**2 340**	**2 479**	**2 695**	**3 043**	**8 297**	по запросу
вес, кг/шт	0,64	0,74	0,83	0,92	1,17	1,40	1,50
D1, мм	140	160	180	200	250	300	400
D7, мм	157	180	200	221	278	320	420

18

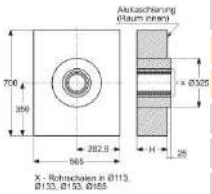

Противопожарная разделка прохода стены							
толщина (мм)	100	150	200	250	300	350	400
SAP код	**101 867**	**101 854**	**101 855**	**101 856**	**101 857**	**101 858**	**101 859**
руб./шт.	**18 273**	**28 244**	**36 037**	**43 541**	**48 459**	**53 936**	**60 037**
вес, кг/шт	4,0	6,0	8,4	10,5	12,5	16,7	
H, мм	100	150	200	250	300	350	400

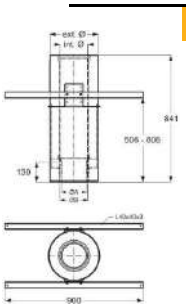

Потолочная опора (дерев. перекрытия)					
SAP код	**105 733**	**105 734**	**105 733**	**105 735**	**105 736**
руб./шт.	**52 260**	**54 185**	**52 260**	**56 926**	**60 515**
вес, кг/шт	21,58	22,48	23,41	24,46	27,28
ext. Ø (внешний), мм	272,4	294,4	314,4	338,4	391,4
connector pipe Ø	130	150	180	200	250
Ø A, мм	124	144	174	194	244
Ø B, мм	140	160	190	210	260

Указанные цены в рублях вступают в действие с 24.01.2022. Цены включают НДС (20 %). Компания «ШИДЕЛЬ» оставляет за собой право на изменение цен.

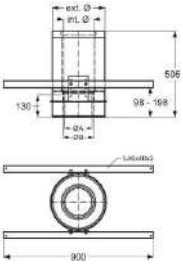

	диаметр (мм)	140	160	180	200	250	300	400
Потолочная опора (бетонные перекрытия)								
	SAP код	**105 738**	**105 739**	**105 740**	**105 741**	**105 742**		
	руб./шт.	**42 408**	**44 757**	**47 161**	**50 678**	**59 997**		
	вес, кг/шт	9,65	10,32	11,02	11,80	13,88		
	ext. Ø (внешний), мм	272,4	294,4	314,4	338,4	391,4		
	connector pipe Ø	130	150	180	200	250		
	Ø A, мм	124	144	174	194	244		
	Ø B, мм	140	160	190	210	260		

19

	диаметр (мм)	140	160	180	200	250	300	400
Переходник UNI – Kerastar								
	SAP код	**105 713**	**105 714**	**105 715**	**105 716**	**105 717**		
	руб./шт.	**16 676**	**17 105**	**18 386**	**18 914**	**22 130**		
	вес, кг/шт	4,0	4,2	4,3	4,5	5,0		

Указанные цены в рублях вступают в действие с 24.01.2022. Цены включают НДС (20 %). Компания «ШИДЕЛЬ» оставляет за собой право на изменение цен.

Указания по проектированию и установке

Статическая устойчивость

SCHIEDEL KERASTAR

Высота свободно стоящего участка дымовой трубы над точкой верхнего крепления b1 = макс. 1,5 м.

Высота свободно стоящего участка дымовой трубы над точкой верхнего крепления b1 = макс. 2,0 м.

Высота свободно стоящего участка дымовой трубы над точкой верхнего крепления b1 = макс. 2,5 м.

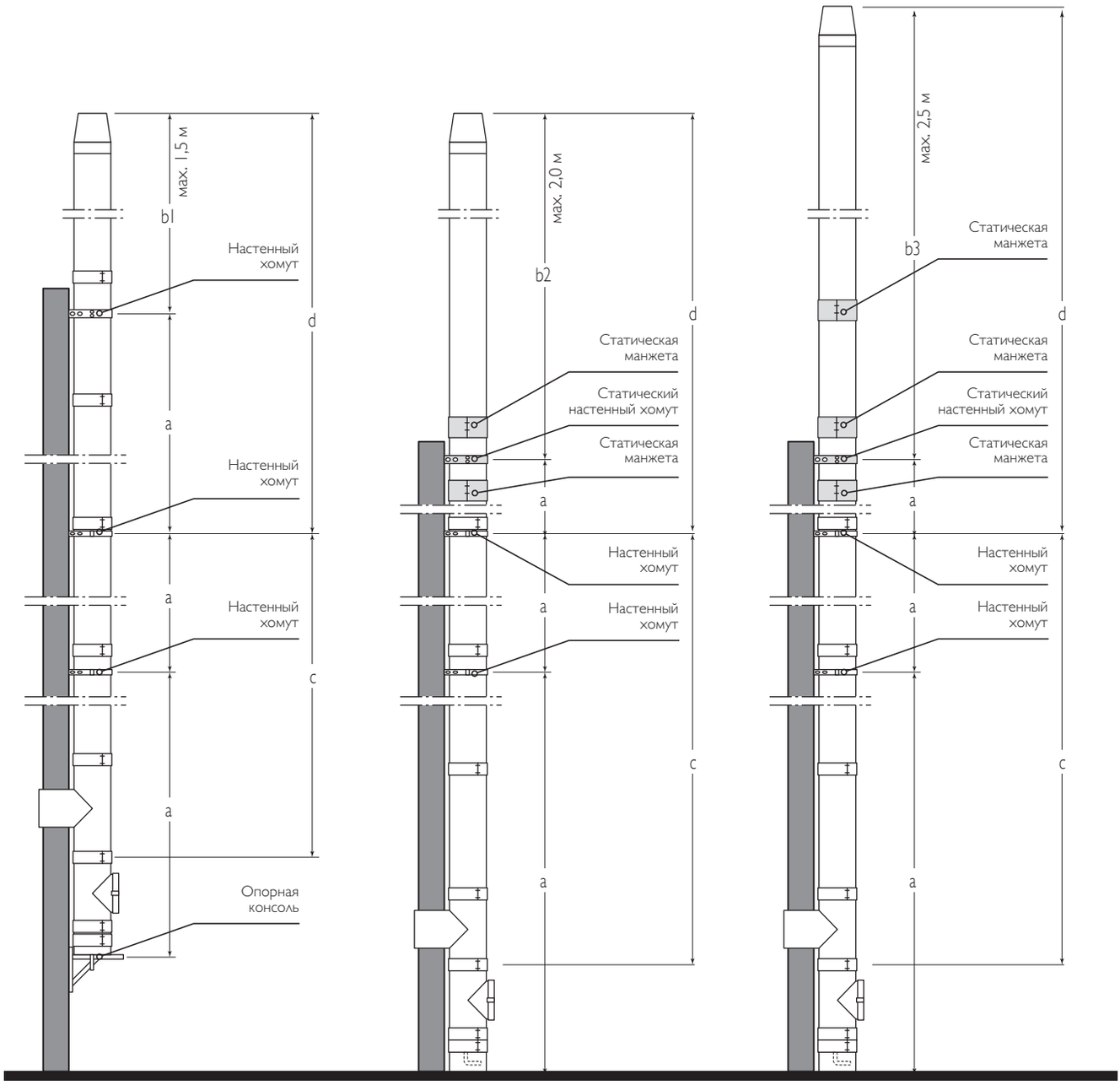

Максимальная высота в м.

Диаметр Ø мм	a	b1	b2*	b3**	c + d
140	4,0	1,5	2,0	2,5	20,0
160	4,0	1,5	2,0	2,5	20,0
180	4,0	1,5	2,0	2,5	20,0
200	4,0	1,5	2,0	2,5	20,0
250	4,0	1,5	2,0	2,5	19,1

* При высоте свободно стоящей дымовой трубы свыше 1,5 м. необходима установка 1-го статического настенного хомута и 2-х статических манжет.

**При высоте свободно стоящей дымовой трубы свыше 2,0 м. необходима установка 1-го статического настенного хомута и 3-х статических манжет.

Указанные цены в рублях вступают в действие с 31.05.2021. Цены включают НДС (20%). Компания «ШИДЕЛЬ» оставляет за собой право на изменение цен.

Указания по проектированию и установке

Расположение трубы Kerastar внутри и над зданием

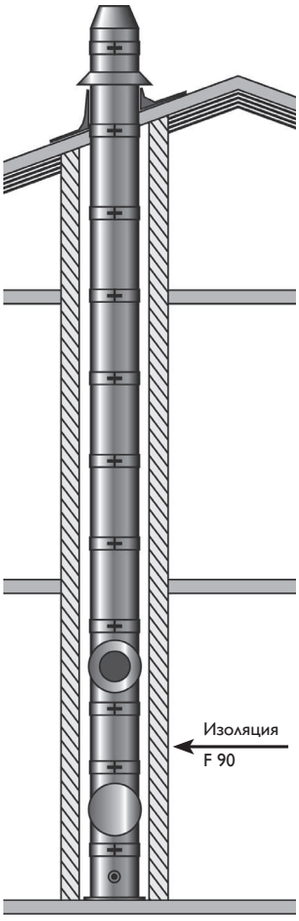

При размещении KERASTAR внутри здания обратите внимание на необходимость выполнения защиты всей конструкции изоляцией класса не ниже F90 вплоть до кровельных конструкций.

Исключение:

В том случае, если местом установки дымовой трубы выбрано чердачное помещение, можно отказаться от изоляции F90.

Отвод конденсата:

Отвод конденсата от нижней части дымовой трубы напрямую к системе канализации здания должен быть предусмотрен ещё на стадии строительства, так как даже при использовании твёрдого топлива в дымовой трубе скапливается влага, которая конденсируется при охлаждении водяных паров дымовых газов. Кроме того, в дымовую трубу постоянно попадает атмосферная влага в виде дождя или снега.

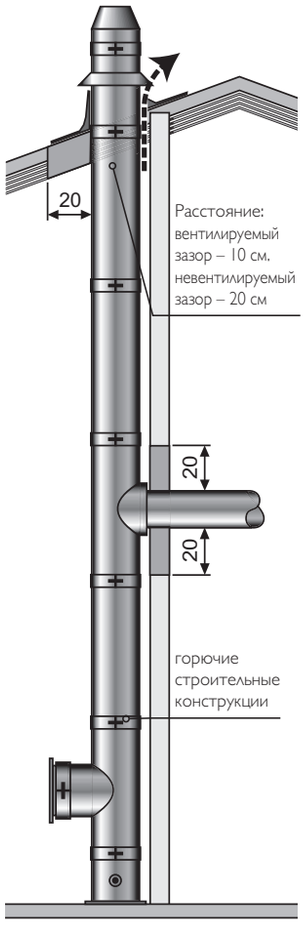

Расстояние от горючих строительных конструкций

При монтаже KERASTAR минимальное расстояние от наружной стенки до горючих строительных конструкций должно быть не менее 20 см. Причём, это справедливо как при сжигании жидкого и газообразного топлива, так и при работе на твёрдом топливе с постоянной рабочей температурой до 400°C.

Проход через стену, перекрытие, кровельные конструкции

При проходе через стену, перекрытие или кровельные конструкции из горючих материалов расстояние от Kerastar до горючих строительных конструкций должно составлять не менее 20 см. При этом:

- **пространство заполняется негорючими, сохраняющими форму строительными материалами с небольшим коэффициентом теплопроводности.**
- **в качестве защитной гильзы предусматривается труба из негорючих материалов.** При проходе через кровельные конструкции расстояние может быть уменьшено до 10 см при условии обеспечения кругового вентилируемого зазора.

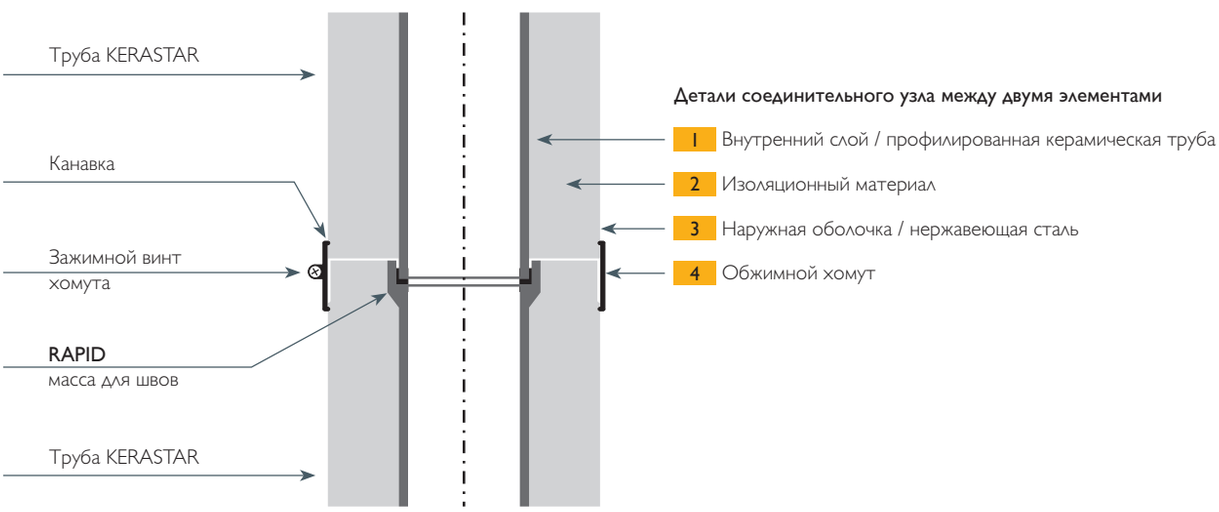

Последовательность монтажа

Массу для швов Rapid / Rotempo обильно нанести в раструб внутренней трубы. Ослабить обжимной хомут на нижнем элементе. Установить следующий (верхний) элемент трубы KERASTAR. Вставить обжимной хомут в канавки и затянуть до тех пор, пока обжимной хомут плотно не охватит конструкцию. Элемент выровнять по вертикали и жёстко затянуть хомут при помощи зажимного винта. Остатки массы для швов Rapid удалить с поверхности внутренней трубы влажной губкой.

Атмосферные осадки

Отведение атмосферных осадков в систему канализации предусматривается на стадии выполнения строительных работ. Примите во внимание высоту уровня воды в сифоне – не менее 10 см – и проводите его постоянный осмотр и очистку.

Указанные цены в рублях вступают в действие с 31.05.2021. Цены включают НДС (20%). Компания «ШИДЕЛЬ» оставляет за собой право на изменение цен.

Указания по монтажу

Рекомендации по проектированию KERASTAR с наклонными участками

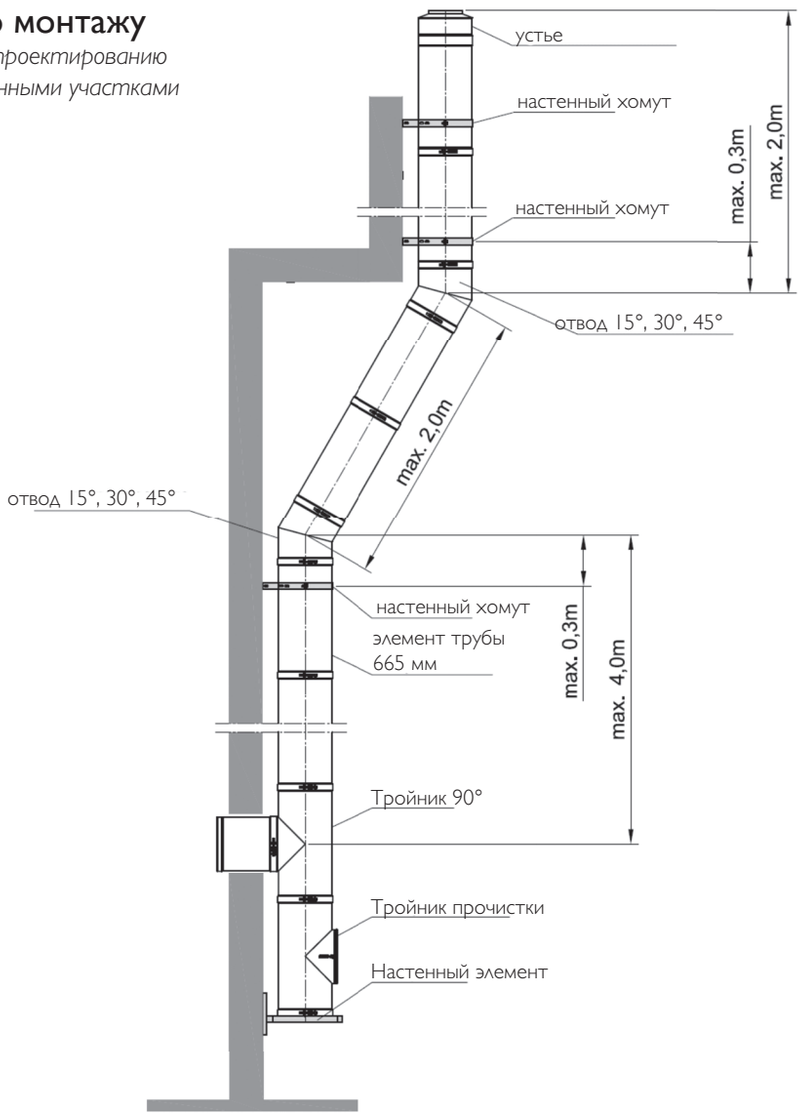

Изгибы и повороты

При необходимости выполнения изгибов и поворотов в конструкции дымовой трубы используйте, пожалуйста, наши рекомендации, изложенные в таблице.

Угол 15°

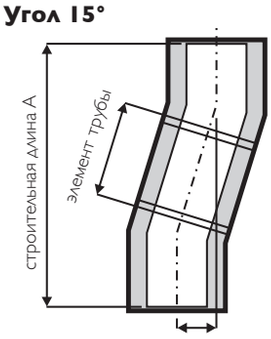

Расстояние переноса B

Угол 30°

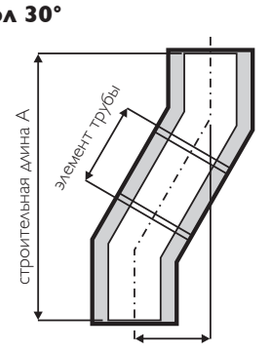

Расстояние переноса B

Угол 45°

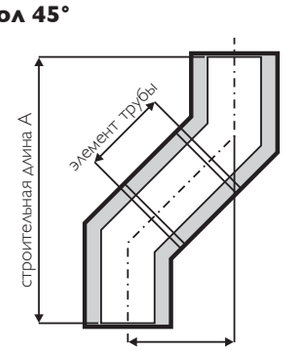

Расстояние переноса B

	без дополнительного элемента трубы		с элементом трубы 665 мм		с элементом трубы 330 мм		с элементом трубы 165 мм	
Угол 15°	A	B	A	B	A	B	A	B
Ø 140, 160, 180, 200, 250	395	52	1037	224	714	137	555	95
Угол 30°	A	B	A	B	A	B	A	B
Ø 140, 160, 180, 200, 250	606	163	1182	495	892	328	749	245
Угол 45°	A	B	A	B	A	B	A	B
Ø 140, 160, 180, 200, 250	555	230	1025	700	788	463	671	346

Указанные цены в рублях вступают в действие с 31.05.2021. Цены включают НДС (20%). Компания «ШИДЕЛЬ» оставляет за собой право на изменение цен.

Указания по монтажу

Рекомендации по выбору монтажной высоты

SCHIEDEL
KERASTAR

Высота подключения дверцы для осмотра и очистки и тройника для подключения потребителя (45°, 90°) при монтаже на полу.

Расстояние от уровня основания до осей, м

Диаметр трубы, Ø, мм	H_1	H_2 (90°)	+ труба 165 мм	+ труба 330 мм	+ труба 665 мм
Все диаметры	0,67	1,335	1,5	1,665	2,0

Диаметр трубы, Ø, мм	H_1	H_2 (45°)	+ труба 165 мм	+ труба 330 мм	+ труба 665 мм
140	0,67	1,105	1,270	1,435	1,770
160	0,67	1,110	1,275	1,440	1,775
180	0,67	1,120	1,285	1,450	1,785
200	0,67	1,125	1,290	1,455	1,790
250	0,67	1,140	1,305	1,470	1,805

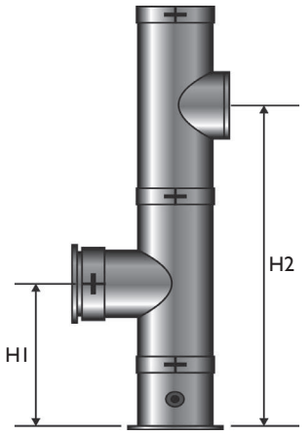

Высота подключения дверцы для осмотра и очистки и тройника для подключения потребителя (45°, 90°) при монтаже на настенных консолях.

Расстояние от уровня основания до осей, м

Диаметр трубы, Ø, мм	H_1	H_2 (90°)	+ труба 165 мм	+ труба 330 мм	+ труба 665 мм
Все диаметры	0,36	1,025	1,19	1,355	1,69

Диаметр трубы, Ø, мм	H_1	H_2 (45°)	+ труба 165 мм	+ труба 330 мм	+ труба 665 мм
140	0,36	0,795	0,960	1,125	1,460
160	0,36	0,800	0,965	1,130	1,465
180	0,36	0,810	0,975	1,140	1,475
200	0,36	0,815	0,980	1,145	1,480
250	0,36	0,830	0,995	1,160	1,495

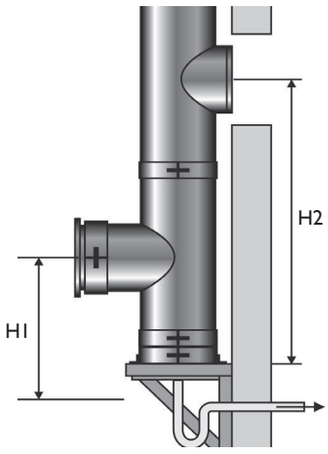

Схема подключения теплогенератора к трубе Kerastar:

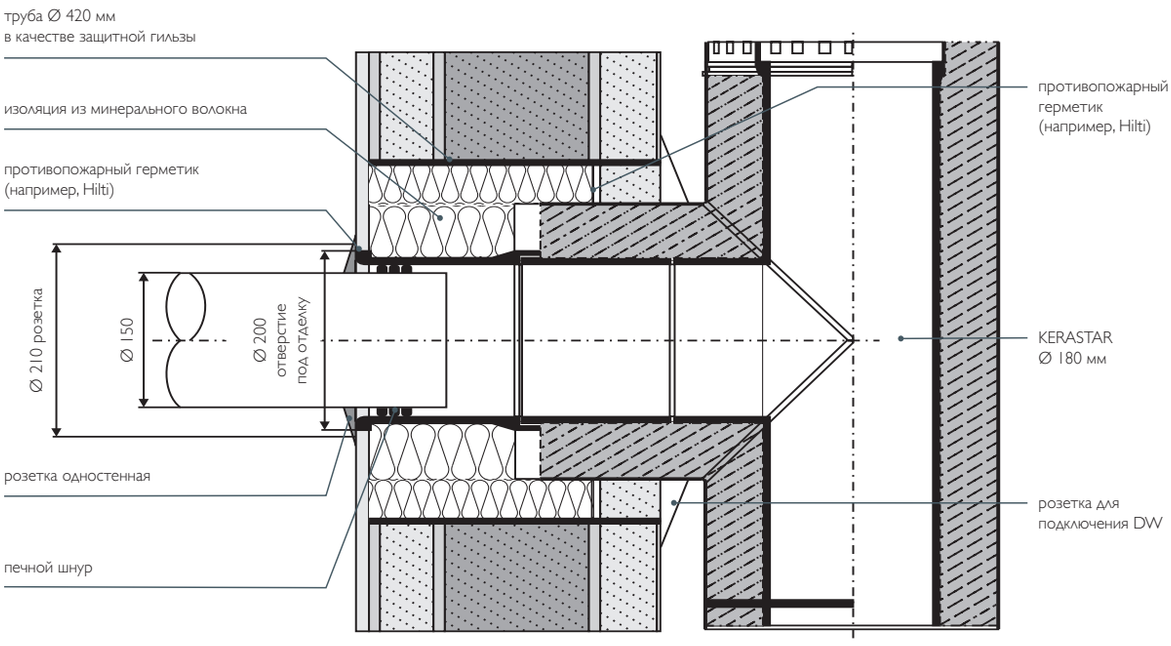

Указанные цены в рублях вступают в действие с 31.05.2021. Цены включают НДС (20%). Компания «ШИДЕЛЬ» оставляет за собой право на изменение цен.

Указания по монтажу

Прочитать перед монтажом и обратить внимание на особенности продукта!

SCHIEDEL
KERASTAR

Подготовительные мероприятия

Перед началом монтажных работ обратите, пожалуйста, внимание на соблюдение действующих строительных норм и правил, а также на соответствующие требования по технике безопасности не только при производстве основных строительных работ, но и при монтаже строительных лесов и каркасов. Перед монтажом дымоходной системы **Schiedel KERASTAR** должно быть чётко определено место установки, а также количество и расположение опор, настенных креплений и консолей. Позднее определяют высоту подключения дверцы для осмотра и очистки и тройника 90° для подключения теплогенератора. Количество и места расположения отверстий для осмотра и очистки согласовывается с местным трубочистом или представителем сервисной службы. Расчет осуществляется в соответствии с требованиями европейских норм EN 13384-1.

Монтажные отверстия

При необходимости для монтажа системы выполняют достаточно большие монтажные отверстия. При этом должны быть исключены недопустимые повреждения стен и перекрытий.

Характеристика элементов

Система KERASTAR состоит из внутренней керамической профилированной трубы, слоя изоляции, а также наружной оболочки из нержавеющей стали. На каждом элементе в верхней и нижней части находятся канавки. На верхней части свободно висит хомут, который устанавливается в канавки следующего элемента, а затем закрепляет на резьбе это соединение. Отводящая дымовые газы внутренняя профилированная труба имеет раструб, который всегда должен быть направлен вверх к устью.

Хомут

Крепление элементов друг на друга осуществляется посредством раструбного соединения, а затем хомутами. Хомуты состоят из стальных полос, которые соединяются друг с другом и стягиваются при помощи зажимного винта. Затянутый хомут должен плотно облегать конструкцию.

Стандартные монтажные операции

Для соединения внутренних труб друг с другом используется масса для швов Rapid. Она должна быть нанесена на раструб трубы перед установкой следующего элемента. Только после выполнения этой операции два элемента трубы KERASTAR соединяются друг с другом. Избыточное количество массы Rapid удаляется с внутренней поверхности трубы влажной губкой. Хомут в уже приготовленном к установке элементе разъединяется, чтобы точно охватить канавки следующего элемента. Впоследствии хомут плотно затягивается винтом. Только после этого достигается требуемая жёсткость всей конструкции.

Монтаж основания на полу

Мы советуем начинать монтаж дымовой трубы KERASTAR с подготовки цокольного основания. Нижний элемент для монтажа на полу (1a) устанавливается на этот цоколь и закрепляется.

Настенный монтаж

Первый этап монтажа дымовой трубы KERASTAR заключается в установке нижней части для настенного монтажа (1b + 2a или 2b). При монтаже этого элемента возможна корректировка вручную расстояния от стены на величину от 60 мм.

Продолжение монтажа возможно только после нанесения массы Rapid на нижнюю пластину в области установки внутренней керамической трубы. После этого монтируется тройник для прочистки (3). Стальной хомут, имеющийся на нижнем элементе для настенного монтажа (1b), монтируется так, чтобы охватить канавки нижней части тройника для прочистки (3), после чего затягивается зажимным винтом. Соединение последующих элементов друг с другом производится в соответствии с вышеизложенными стандартными монтажными операциями.

Ёмкость для сбора и удаления конденсата

Элементы для настенного и напольного монтажа (1a и 1b) содержат ёмкость для сбора и отвода конденсата. Соединение этих нижних элементов со следующими проводится в том же порядке, что и при стандартных монтажных операциях.

Расстояния по высоте

Минимум через каждые 4 м необходимо предусмотреть установку настенных хомутов (6a или 6b). Максимальная высота свободно стоящей части дымовой трубы KERASTAR от последнего настенного крепления составляет 2 м. Максимальная высота для опорных настенных консолей KERASTAR – 20 м.

Пересечение кровельных конструкций

При пересечении кровли используются элементы для прохода через крышу (9a – 9e), которые крепятся к конструкции крыши и перекрываются кровельными материалами. Защитная манжета от дождя (10) крепится на трубу поверх прохода через крышу, место их соединения уплотняется эластичным герметиком.

Расстояние от горючих строительных конструкций

Расстояние от горючих строительных конструкций должно составлять минимум 20 см.

Область применения

Schiedel KERASTAR – трёхслойная дымоходная система с внутренней керамической профилированной трубой для теплогенераторов, работающих на твёрдом, жидком и газообразном топливе. Schiedel KERASTAR предназначен для эксплуатации в режиме разрежения при максимальной рабочей температуре дымовых газов до 400°C.

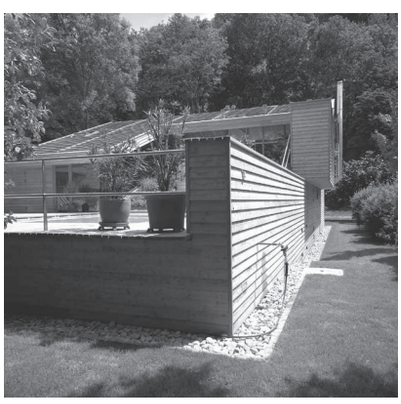

Москва
4-й Рощинский проезд, 19, офис 302
office.mos@schiedel.com
Тел.: +7 499 271 30 74 (75)

Санкт-Петербург
ул. Смоленская, д. 9, литера А
БЦ «Оптима», офис 407
offise.mos@schiedel.com
Тел.: +7 812 640 43 65 (66)

Краснодар
maxim.nechaev@schiedel.com
irina.makarenko@schiedel.com
Тел.: +7 918 234 34 15
Тел.: +7 988 957 09 91

ООО «Шидель»
www.schiedel.com/ru

SCHIEDEL

A standard INDUSTRIES COMPANY